PM 1,4

epoke®

– gegen Winterglätte!

Technische Daten und Dimensionen

Streubreite:	1010 mm
Fassungsvermögen:	140 l
Eigengewicht:	85 - 95 kg
Standard Ausrüstung:	Umrührer, Gitterrost, Federboden und Federbodenregulierung
Sonderausrüstung:	Beleuchtung und Rückstrahler, 60 l Auf-satzrahmen, 140 l Aufsatz-rahmen, Plane, Beschlag für PMH 1,4

Funktionen:
Die Streumenge wird mit einem Hebel an der Seite des Streuers reguliert. Der Hebel drückt einen Federboden gegen die Streuwalze, so daß je nach Anpreßdruck, mehr oder weniger Streumaterial ausgelegt wird.

Die Auslegewalze sichert eine genaue und gleichmäßige Auslegung, und eine Umrührwelle lockert und verteilt das Material und verhindert Brückenbildung.

Die PM Modelle sind - wie alle Epoke Streuer - sandgestrahlt, verzinkt mit Zinkstaubprimer, mit einer Zweikomponenten-Polyurethan-Grundierung rost-hemmend vorbehandelt sowie mit einer Zweikomponenten-Oberbeschichtung lackiert.

PM1,4 – PMH1,4

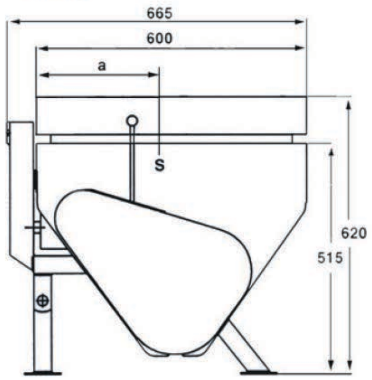

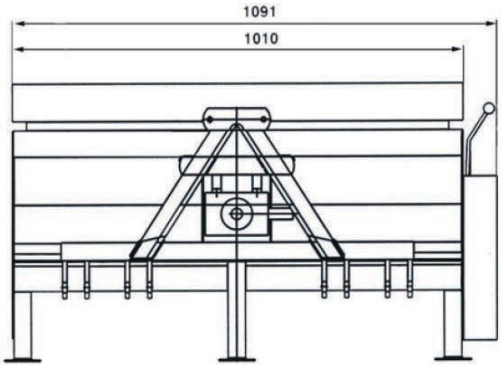

Der PM 1,4 wird von der Zapfwelle des Traktors angetrieben und ist mit 540, 800/1000 bzw. 2000 r/min der Zapfwelle erhältlich.

Der PMH 1,4 wird hydraulisch durch eine Danfoss Hydraulikpumpe getrieben und kann für eine Ölmenge von 15 oder 30 l/min bei 160 Bar geliefert werden.

ZÜKO AG
Zürcherstrasse 67, Postfach 1026, 8620 Wetzikon
T +41 44 933 61 11, info@zueko.com, zueko.com

In Rahmen unserer Bemühungen eine hohe Produktqualität zu gewährleisten erhielt Epoke® A/S das ISO 9001:2008 Zertifikat.
GS-Zeichen
E1-Abnahme
RoHS Direktive
WEEE Direktive

epoke®

150211 - pla